Datenblatt
S210AK9090S

Abdeckkappe 10 90x90 für Profil 90x90schwer

Technische Daten
Werkstoff: PA-GF schwarz
Gewicht/Stk.: 0,045 kg

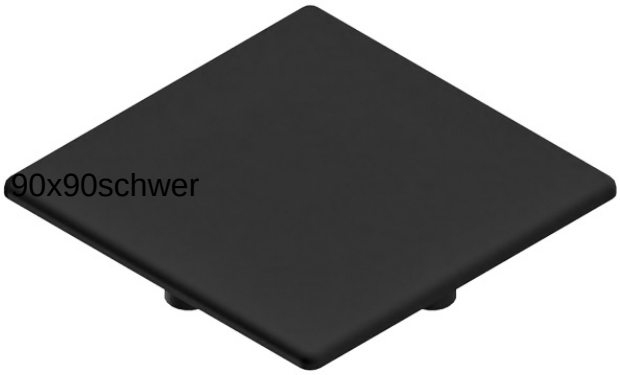

Artikel
Bezeichnung: Abdeckkappe 10 90x90 für Profil 90x90schwer
Artikel.-Nr.: S210AK9090S

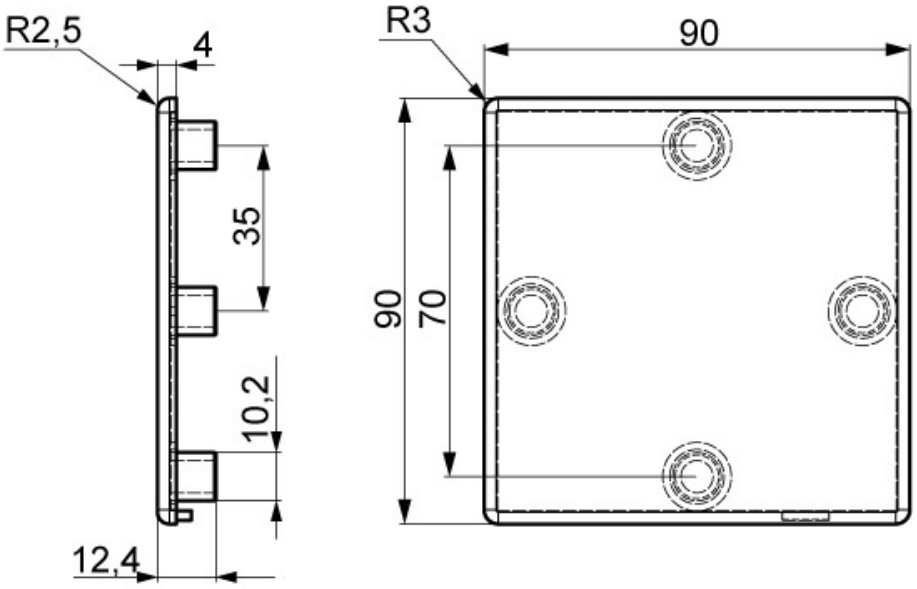

SMT GmbH
Aspenhaustr. 17
72770 Reutlingen

Tel.: 07121 / 515 388-0
Fax: 07121 / 515 388-99
www.smt-montagetechnik.de