Datenblatt
S205ZPR

Zentrierplatte 5 rostfrei

Technische Daten
Werkstoff: Stahl rostfrei
Gewicht/Stk.: 0,0015 kg

Artikel
Bezeichnung: Zentrierplatte 5 rostfrei
Artikel.-Nr.: S205ZPR

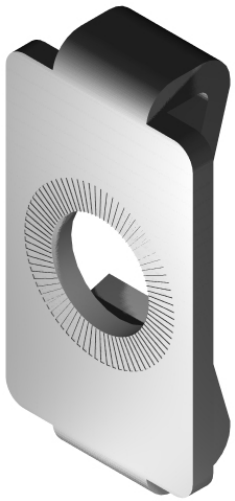

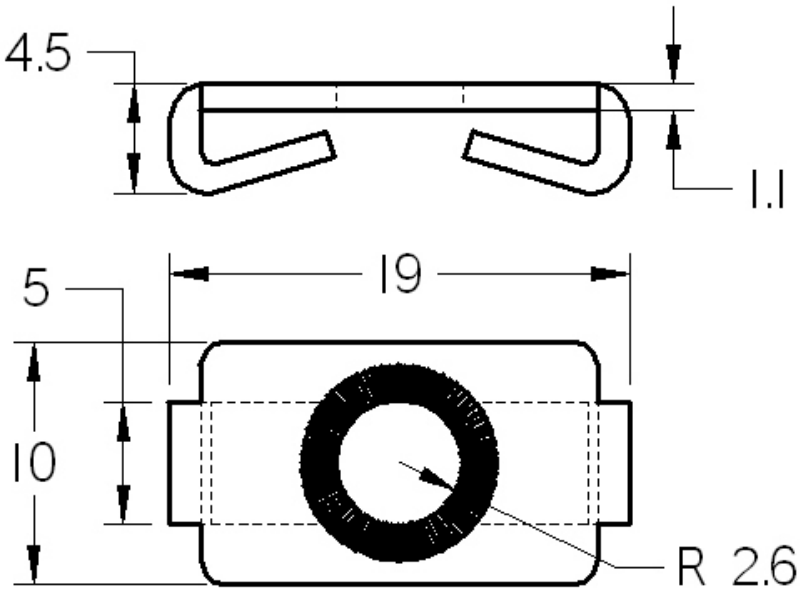

SMT GmbH
Aspenhaustr. 17
72770 Reutlingen

Tel.: 07121 / 515 388-0
Fax: 07121 / 515 388-99
www.smt-montagetechnik.de