Datenblatt
S10660303N90

Profil 6 60x30 leicht 3N90°

Technische Daten
Werkstoff: AlMgSi0,5F25 natur eloxiert
Trägheitsmoment Ix: 5,9
Trägheitsmoment Iy: 22,24
Widerstandsmoment Wx: 3,86
Widerstandsmoment Wy: 7,34
Gewicht/m: 1,657 kg

Artikel
Bezeichnung: Profil 6 60x30 leicht 3N90°
Artikel.-Nr.: S10660303N90

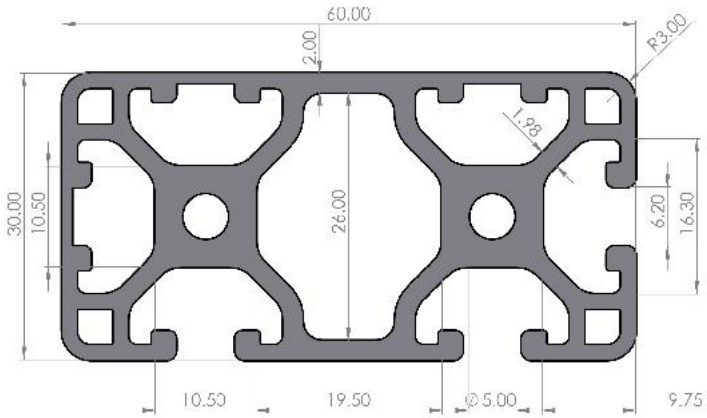

SMT GmbH
Aspenhaustr. 17
72770 Reutlingen

Tel.: 07121 / 515 388-0
Fax: 07121 / 515 388-99
www.smt-montagetechnik.de