Datenblatt
S206W30S

Winkel 6 30 schwarz

Technische Daten
Werkstoff: ST beschichtet
Gewicht/Stk.: 0,0365 kg

Artikel
Bezeichnung: Winkel 6 30 schwarz
Artikel.-Nr.: S206W30S

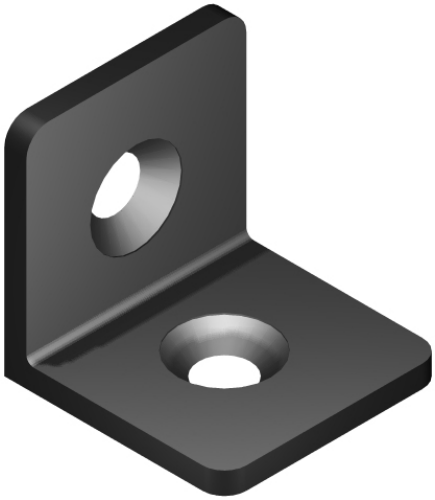

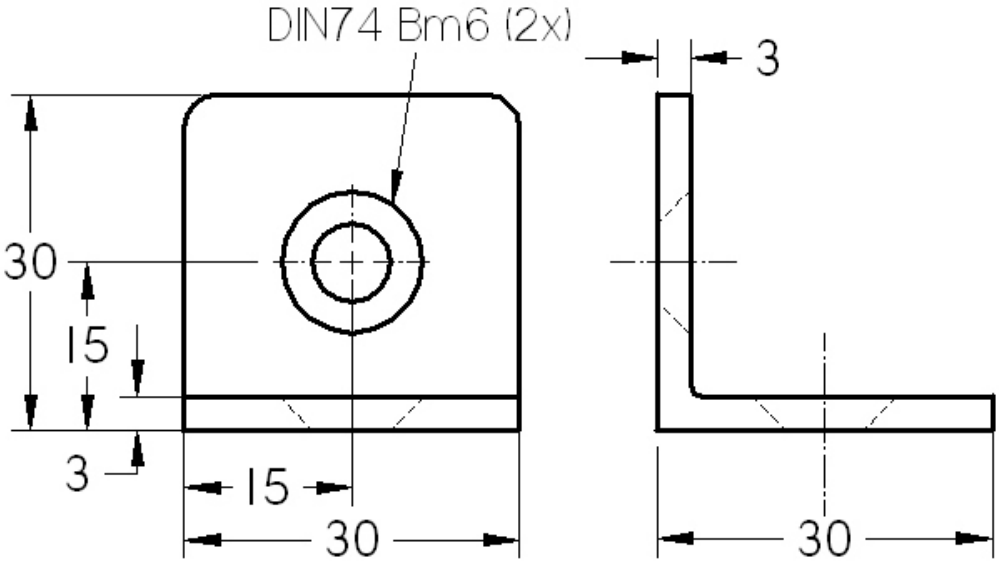

SMT GmbH
Aspenhaustr. 17
72770 Reutlingen

Tel.: 07121 / 515 388-0
Fax: 07121 / 515 388-99
www.smt-montagetechnik.de